NIGGELOH
Heizen · Messen · Regeln…und mehr.

Niggeloh - Keramik-Heizbänder, Mika-Heizbänder, Rahmen-Heizelemente und Flächenheizelemente

Niggeloh Heizbänder und Heizelemente beruhen auf jahrzehntelange Erfahrung. Inzwischen wurden viele technischen Anpassungen erforderlich, die zu sehr viel „Know how“ geführt haben.

Die genauen technischen Angaben entnehmen Sie bitte den nachfolgenden Datenblättern. Für eine Anfrage oder Bestellung von Düsenheizbändern, Rahmen-Heizelementen oder Bodenheizplatten bitten wir um genaue Angaben, bzw. falls erforderlich um eine entsprechende Zeichnung.

Für die Anfrage oder Bestellung von Zylinder- oder Keramikheizbändern kann der beiliegende Bestellbogen verwendet werden.

Niggeloh GmbH
An der Steinert 8
D 58507 Lüdenscheid

Tel. +49 (0) 2351 / 944 944
Fax +49 (0) 2351 / 944 943
email info@niggeloh-gmbh.de

Geschäftsführer: Ralf Stein
UstId.-Nr. DE 812 244 505
HRB-Nr. 2735 Lüdenscheid

NIGGELOH
Heizen · Messen · Regeln…und mehr.

Keramik-Heizbänder

Prinzipieller Aufbau:

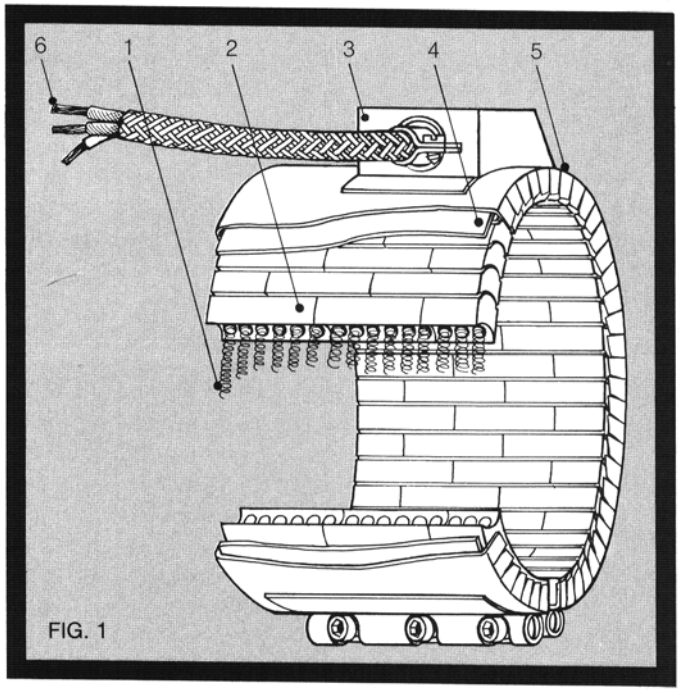

1) Heizleiter
2) Keramiksteine
3) Anschlußkasten
4) Isolationseinlage
5) Spannmantel
6) Anschlußkabel

Standard:
- bis 6,5 W / cm²
- Asbestfreie Isoliereinlage
- Bohrungen, Bügel für Fühleranschluß Aussparungen nach Angaben
- Druckfederverschlüsse nach Angabe
- Anschlußarmaturen siehe letzte Seite

Niggeloh GmbH
An der Steinert 8
D 58507 Lüdenscheid

Tel. +49 (0) 2351 / 944 944
Fax +49 (0) 2351 / 944 943
email info@niggeloh-gmbh.de

Geschäftsführer: Ralf Stein
UstId.-Nr. DE 812 244 505
HRB-Nr. 2735 Lüdenscheid

NIGGELOH
Heizen · Messen · Regeln…und mehr.

Hier einige Beispiele:

Keramik-Heizband 	**Keramik-Heizband** mit Lufteintritts- und Luftaustrittöffnung 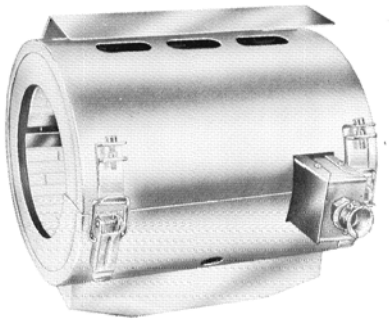
Keramik-Heizband 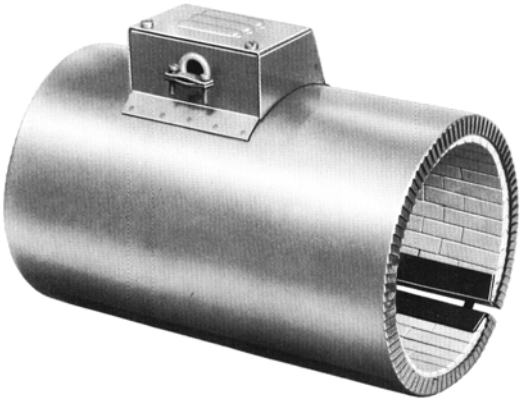	**Keramik-Heizband** mit Lüfter 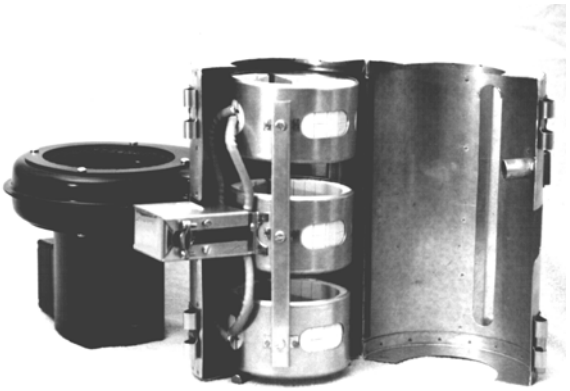

Niggeloh GmbH
An der Steinert 8
D 58507 Lüdenscheid

Tel. +49 (0) 2351 / 944 944
Fax +49 (0) 2351 / 944 943
email info@niggeloh-gmbh.de

Geschäftsführer: Ralf Stein
UstId.-Nr. DE 812 244 505
HRB-Nr. 2735 Lüdenscheid

NIGGELOH
Heizen · Messen · Regeln…und mehr.

Mika-Heizbänder, Rahmen-Heizelemente und Flächenheizelemente

Prinzipieller Aufbau:

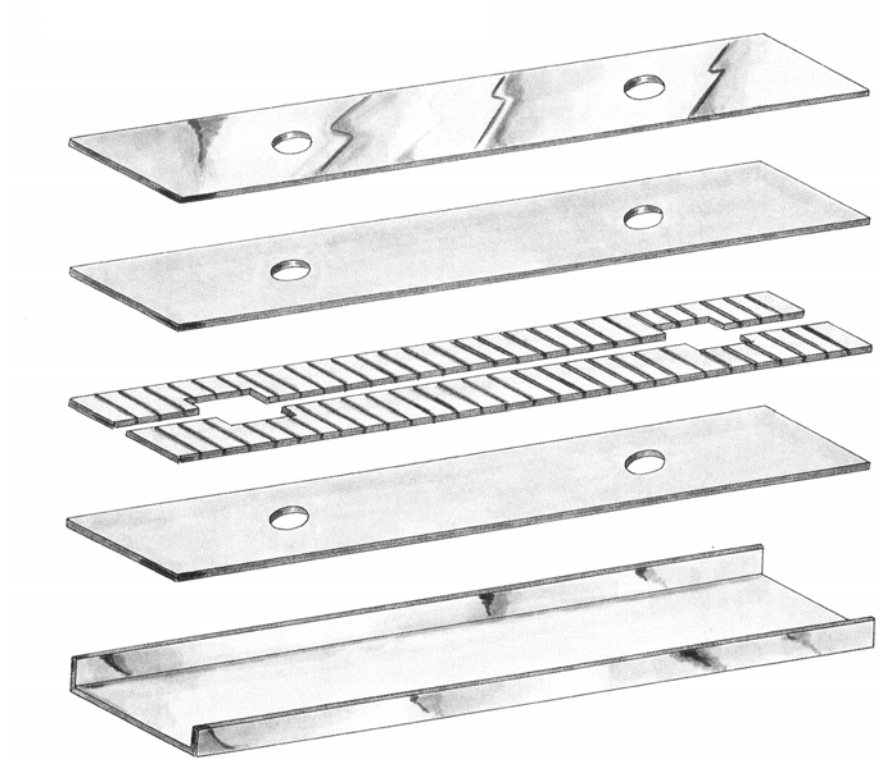

Oberblech

Isolierplatte
Mikanit

Wickelträger
Mikanit

Isolierplatte
Mikanit

Falzblech
Stahl vernickelt

Standard:
- bis 3,5 W / cm²
- Asbestfreie Isoliereinlage
- Bohrungen, Bügel für Fühleranschluss Aussparungen nach Angaben
- Druckfederverschlüsse nach Angabe
- Anschlussarmaturen siehe letzte Seite

Niggeloh GmbH
An der Steinert 8
D 58507 Lüdenscheid

Tel. +49 (0) 2351 / 944 944
Fax +49 (0) 2351 / 944 943
email info@niggeloh-gmbh.de

Geschäftsführer: Ralf Stein
UstId.-Nr. DE 812 244 505
HRB-Nr. 2735 Lüdenscheid

NIGGELOH
Heizen · Messen · Regeln…und mehr.

Hier einige Beispiele:

Mika-Heizband mit Wärmeschutzmantel (asbestfrei) 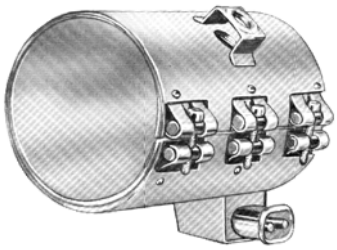	**Mika-Heizband** mit Luft-Wärmeschutzmantel 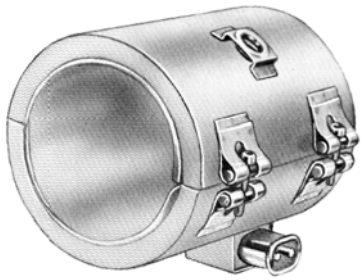
Mika-Heizband mit mehreren Bohrungen 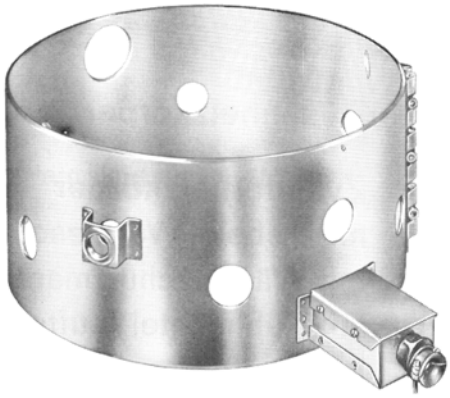	**Mika-Heizband** mit Luft-Wärmeschutzmantel, Lufteintritt- und Luftaustrittöffnung

Niggeloh GmbH
An der Steinert 8
D 58507 Lüdenscheid

Tel. +49 (0) 2351 / 944 944
Fax +49 (0) 2351 / 944 943
email info@niggeloh-gmbh.de

Geschäftsführer: Ralf Stein
UstId.-Nr. DE 812 244 505
HRB-Nr. 2735 Lüdenscheid

NIGGELOH
Heizen · Messen · Regeln…und mehr.

Mika-Heizband in Profilform 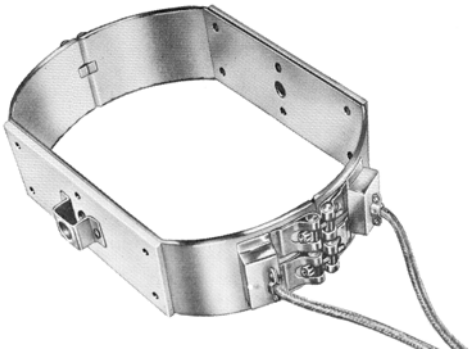	**Mika-Heizbänder** in Diversen Sonderabmessungen nach Zeichnung
Rahmen-Heizelement mit Druckeisen und Isolationseinlage 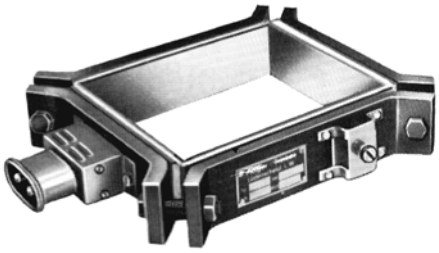	**Flächenheizelement** mit Druckplatte und Isolationseinlage 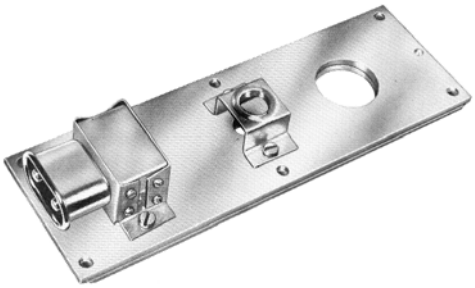
Mika-Heizband mit Bohrung und Bügel zur Fühlerbefestigung, Anschlußkabel	

Niggeloh GmbH
An der Steinert 8
D 58507 Lüdenscheid

Tel. +49 (0) 2351 / 944 944
Fax +49 (0) 2351 / 944 943
email info@niggeloh-gmbh.de

Geschäftsführer: Ralf Stein
UstId.-Nr. DE 812 244 505
HRB-Nr. 2735 Lüdenscheid

NIGGELOH
Heizen · Messen · Regeln…und mehr.

Anschlussarmaturen

Kabelarmatur KA10	Kabelarmatur KA30 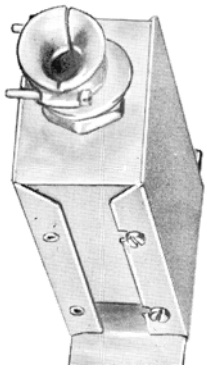	Kabelarmatur KA35 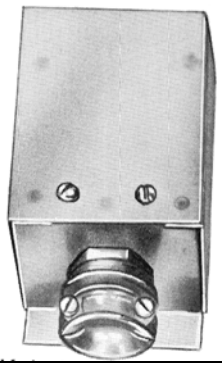
Sonderstecker nach DIN49491 – KA20 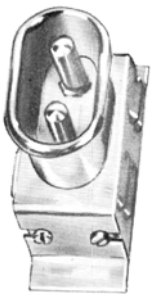	Sonderstecker nach DIN49491 – KA21 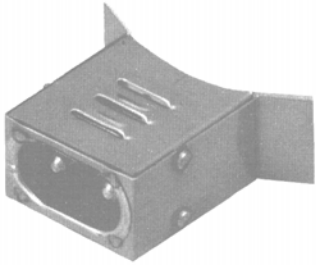	Sonderstecker nach DIN49491 – KA25 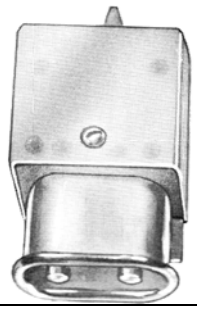
Sonderstecker nach DIN49491 – KA26 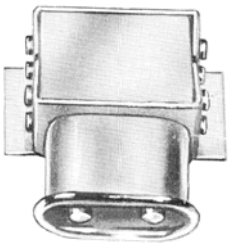	Sonderstecker nach DIN49491 – KA27 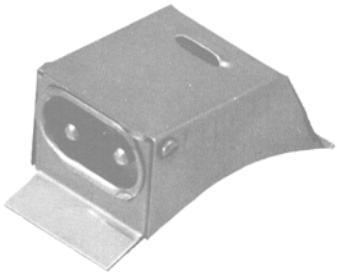	CEE-Armatur – KA40 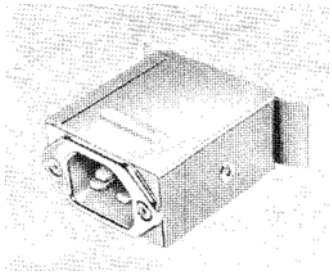
CEE-Armatur – KA41 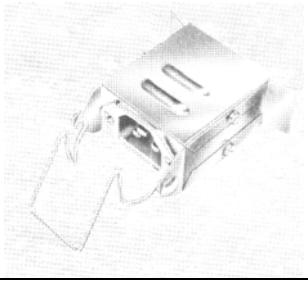	CEE Armatur – KA 45	Bügel für Fühlermontage, Gewinde nach Angabe

Niggeloh GmbH
An der Steinert 8
D 58507 Lüdenscheid

Tel. +49 (0) 2351 / 944 944
Fax +49 (0) 2351 / 944 943
email info@niggeloh-gmbh.de

Geschäftsführer: Ralf Stein
UstId.-Nr. DE 812 244 505
HRB-Nr. 2735 Lüdenscheid